MGÜ ID

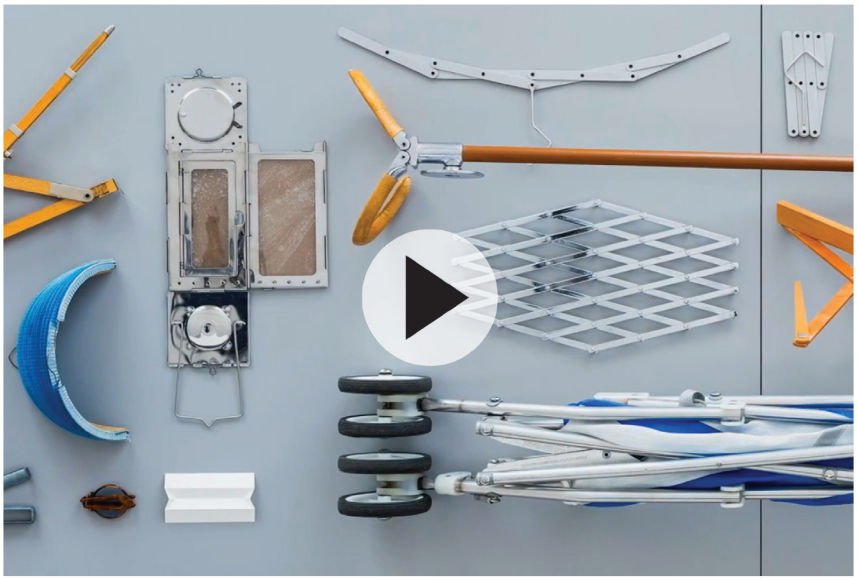

Sammlung Franco Clivio

Methodische Gestaltungsübungen
im Wintersemester 2020
Studierenden im 2. Studienjahr
Studienrichtung Industriedesign

Prof. Guido Englich,
KM Benjamin Schief

Kontakt:
englich@burg-halle.de
benjamin.schief@burg-halle.de

In drei Sessions untersuchen wir dynamische Objekte in Machart und Veränderbarkeit. Wir entdecken Prinzipien der Kinetik, Transformation und Metamorphose sowie Materialeigenschaften, Herstellungs- und Verarbeitungstechnologien. Gegenständliches Experimentieren und gesammelte Erkenntnisse inspirieren zu eigenen Entwürfen.

Form Wandel Magazin

Erforschen und Entwerfen variabler Objekte

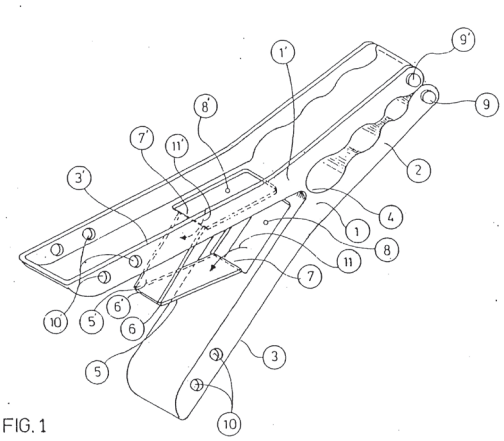

FIG. 1

Drei Untersuchungsfelder / drei Sessions:
- Kinetik und Geometrie
- Flexibilität und Elastik
- Druck und Spannung

In diesem Projekt werden wir zu entwerfenden Reportern, die gemeinsam entdecken, entwerfen, berichten und das **Form Wandel Magazin** als Film mit spannenden Stories und Features, Tutorials und Reportagen füllen.

Das Magazin ist sowohl ein realer Speicher von Beobachtungen, Sammlungen, Erfahrungen, Modellen und Experimenten als auch digitales Kommunikationsvehikel und filmisches Wissensarchiv.

Exkursionen:
- Museum der Dinge Berlin
- Plastic Fantastic Berlin
- Inflatables Lab Bauhaus Uni Weimar
- Kunstgewerbemuseum Dresden
- Grassi Museum Leipzig

Input:
- Exkursion (gemeinsam oder individuell)
- Research und Reportage Workshop (Filmtechnik und Interviewstrategien)
- Workshop zu Werkzeugbau und Prototypen

Output:
- Modellreihen / Prototypen
- Beiträge für filmisches Magazin und regelmäßige Sendung
- Präsentation / Ausstellung der Objekte und Medien